П-4-угол60-25

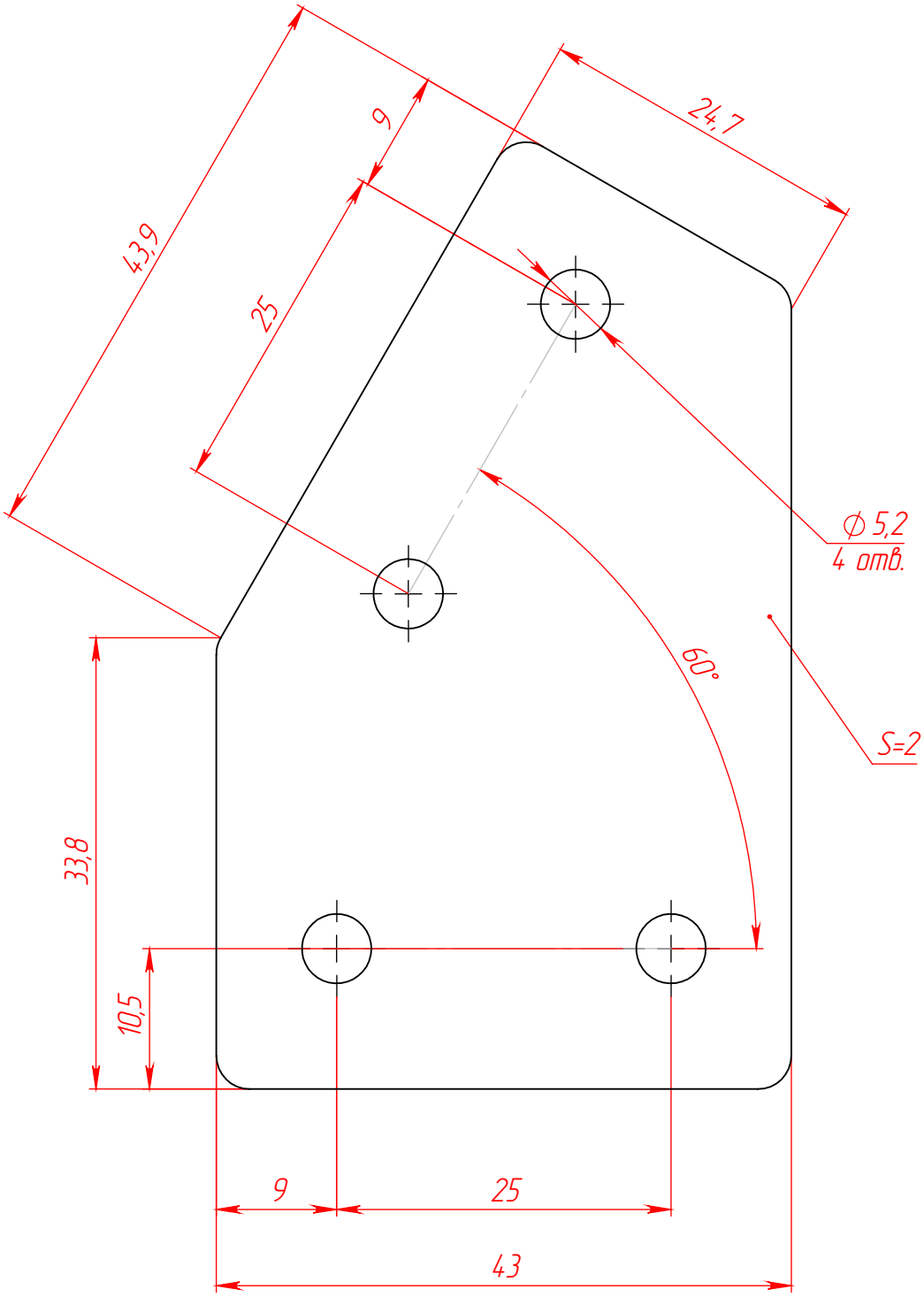

					П-4-угол60-25		
Изм.	Лист	№ докум.	Подп.	Дата	Соединительная пластина П-типа 4 отверстия, угол 60	Лит.	Масса	Масштаб
Разраб.								2:1
Пров.						Лист 1	Листов 1
Т. контр.							
Н. контр.					www.rsi-llc.ru		
Утв.							

Перв. примен.

Справ. №

Подп. и дата

Инв. № дубл.

Взам. инв. №

Подп. и дата

Инв. № подл.

Копировал

Формат А4