395.1900A.01

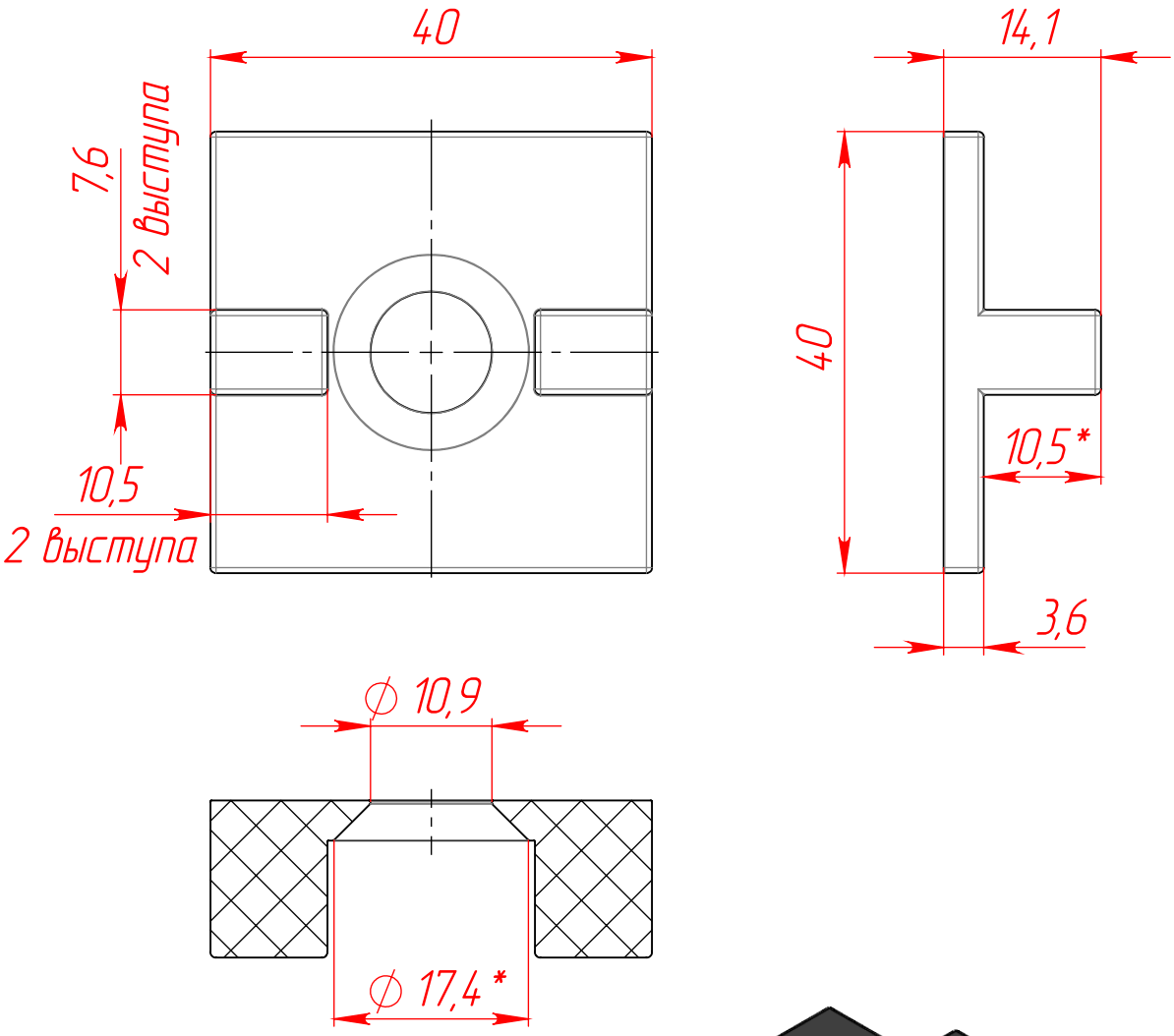

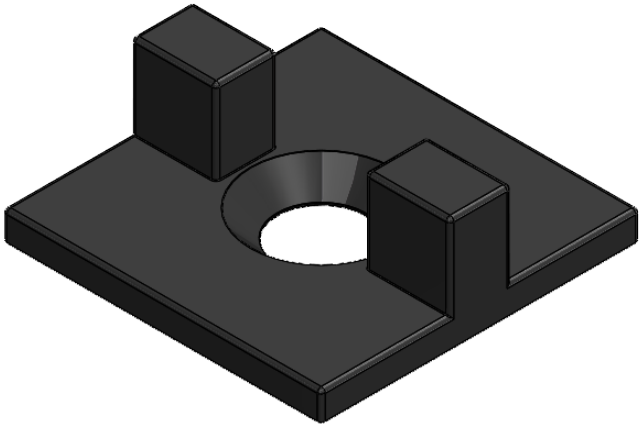

					395.1900A.01		
Изм.	Лист	№ докум.	Подп.	Дата	Подпятник поворотный для дверей	Лит. / Масса / Масштаб	1:1
Разраб.						Лист 1	Листов 1
Пров.							
Т. контр.							
Н. контр.						www.rsi-llc.ru	
Утв.							

Перв. примен. | Справ. № | Подп. и дата | Инв. № дубл. | Взам. инв. № | Подп. и дата | Инв. № подл.

Копировал | Формат А4