RSI-1008-600x1000x1300-3

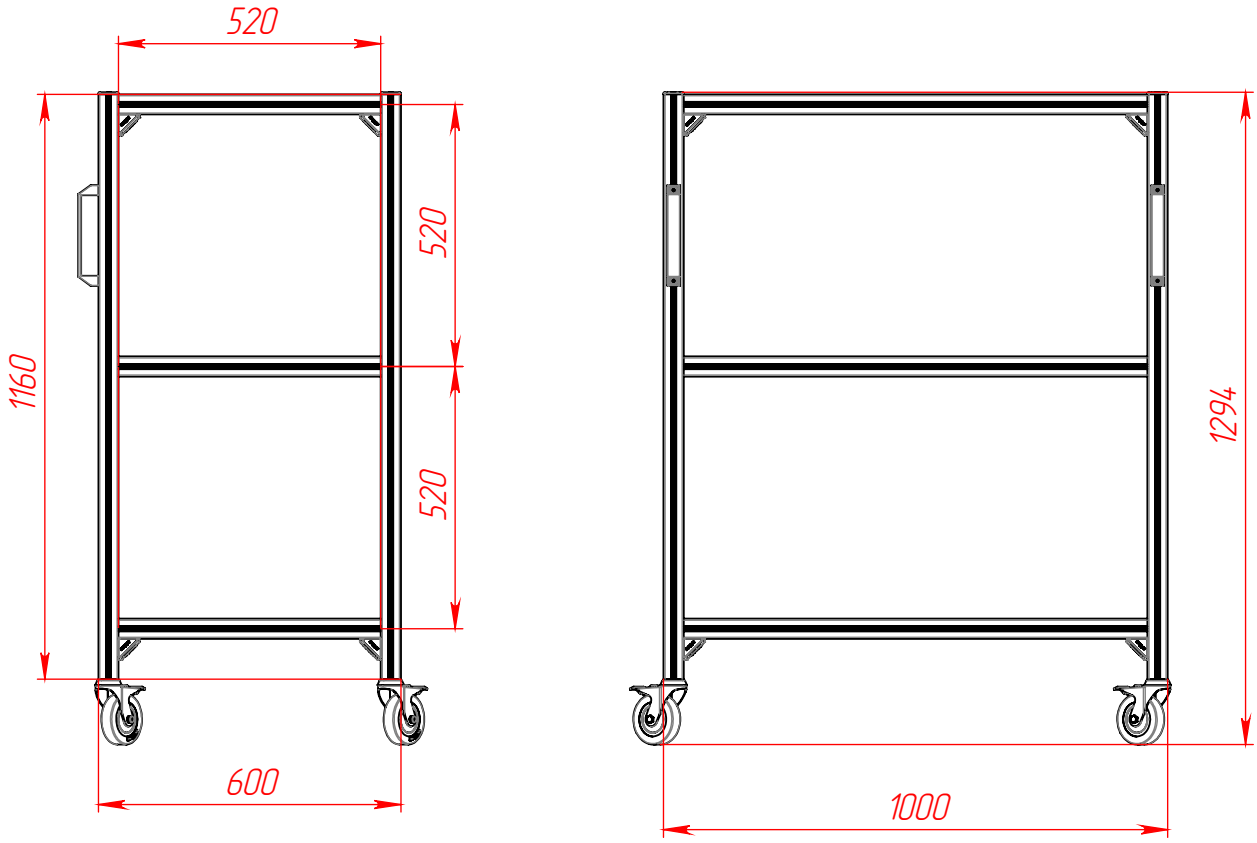

					RSI-1008-600x1000x1300-3		
Изм.	Лист	№ докум.	Подп.	Дата	Подкатная стойка 600x1000x1300 (3 полки)	Лит.	Масса: 70.31 / Масштаб: 1:15
Разраб.						Лист 1	Листов 1
Пров.							
Т. контр.							
						www.rsi-llc.ru	
Н. контр.							
Утв.							

Перв. примен. | Справ. № | Подп. и дата | Инв. № дубл. | Взам. инв. № | Подп. и дата | Инв. № подл.

Копировал | Формат A4