7031-Сталь-М12

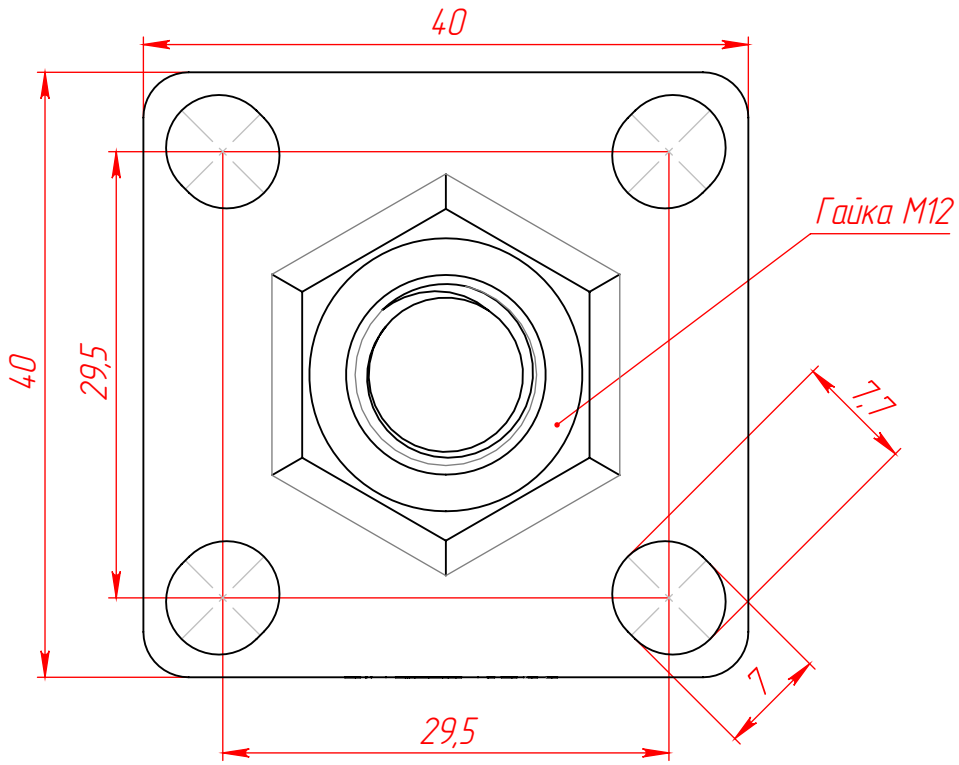

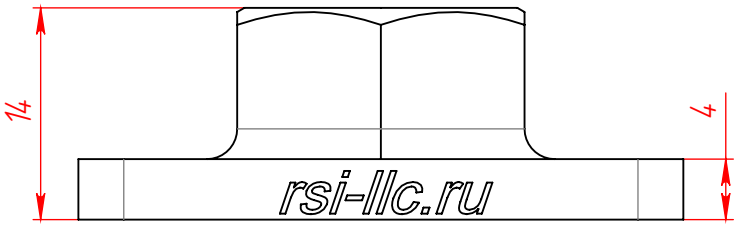

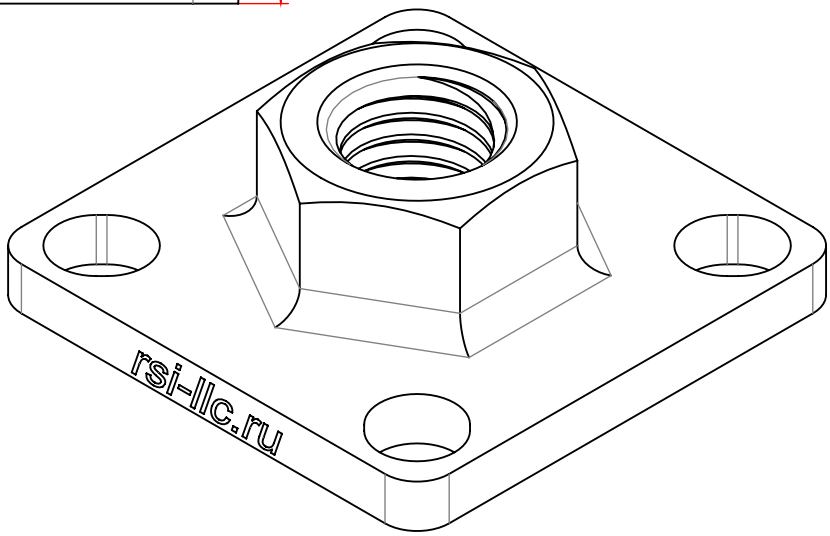

					7031-Сталь-М12		
Изм.	Лист	№ докум.	Подп.	Дата	Опорная плита стальная сварная М12-40х40	Лит. / Масса / Масштаб	2:1
Разраб.						Лист 1	Листов 1
Пров.							
Т. контр.							
						www.rsi-llc.ru	
Н. контр.							
Утв.							

Перв. примен. | Справ. № | Подп. и дата | Инв. № дубл. | Взам. инв. № | Подп. и дата | Инв. № подл.

Копировал | Формат А4