RSI934 100M12

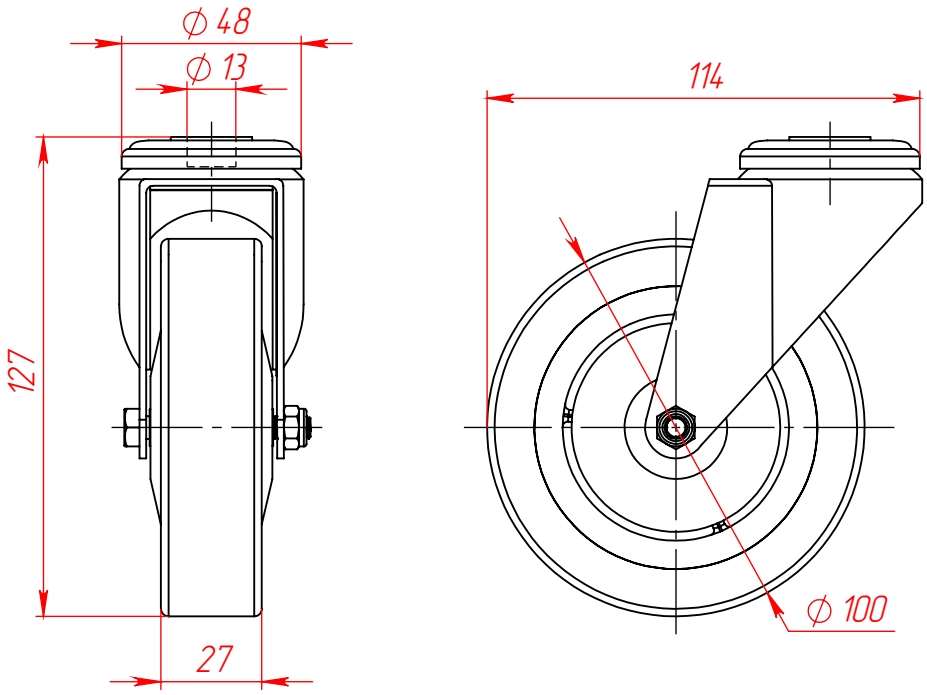

					RSI934 100M12		
Изм.	Лист	№ докум.	Подп.	Дата	Колесо поворотное D100, отв. D12.4, серая резина	Лит. / Масса 600.00	Масштаб 1:2
Разраб.						Лист 1	Листов 1
Пров.							
Т. контр.							
						www.rsi-llc.ru	
Н. контр.							
Утв.							

Перв. примен.

Справ. №

Подп. и дата

Инв. № дубл.

Взам. инв. №

Подп. и дата

Инв. № подл.

Копировал

Формат А4