MGN12C

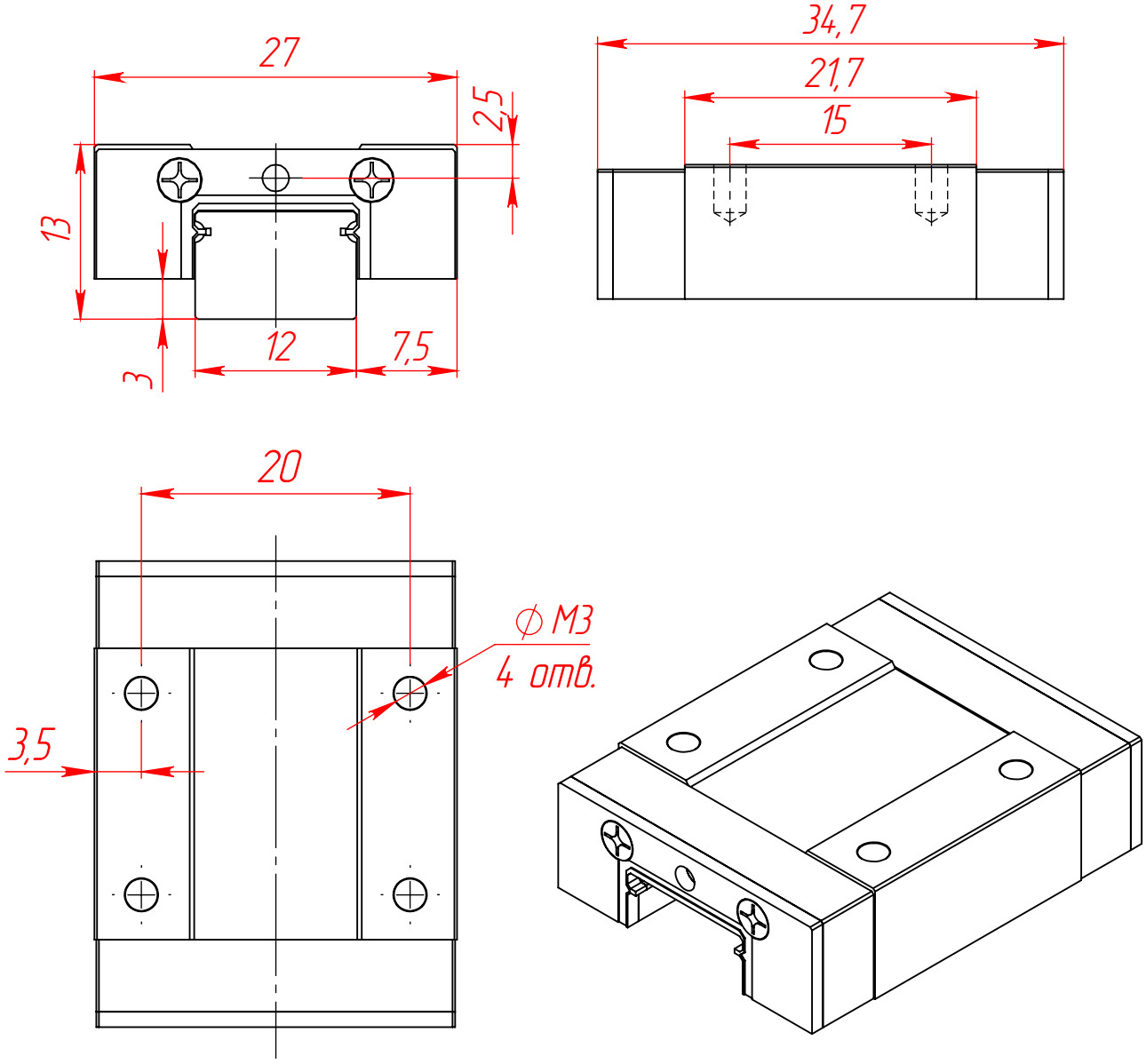

					MGN12C		
Изм.	Лист	№ докум.	Подп.	Дата	Каретка 12 мм	Лит.	Масса: 0,035 / Масштаб: 2:1
Разраб.						Лист 1	Листов 1
Пров.							
Т. контр.							
						www.rsi-llc.ru	
Н. контр.							
Утв.							

Перв. примен. | Справ. № | Подп. и дата | Инв. № дубл. | Взам. инв. № | Подп. и дата | Инв. № подл.

Копировал | Формат A4