8316s

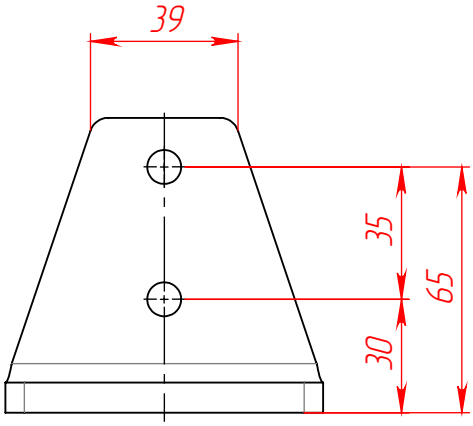

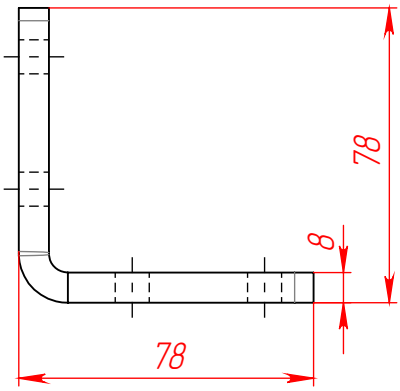

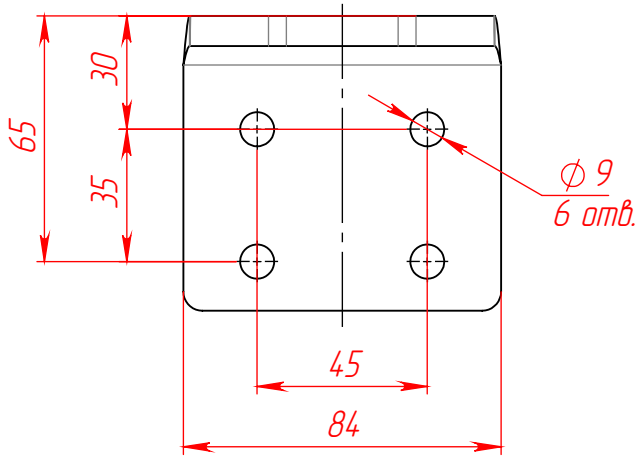

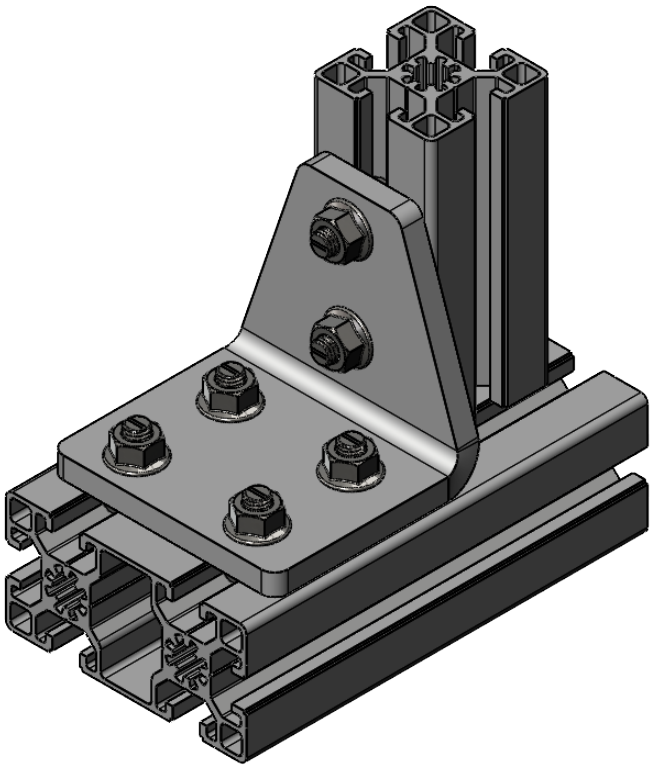

Изм.	Лист	№ докум.	Подп.	Дата	8316s		
Разраб.					Стальной угловой соединитель 45x90 мм	Лит.	Масса	Масштаб
Пров.								1:2
Т. контр.						Лист 1	Листов 1	
Н. контр.						www.rsi-llc.ru		
Утв.								

Перв. примен.

Справ. №

Подп. и дата

Инв. № дубл.

Взам. инв. №

Подп. и дата

Инв. № подл.

Копировал

Формат А4