RSI-WSF-1200x800

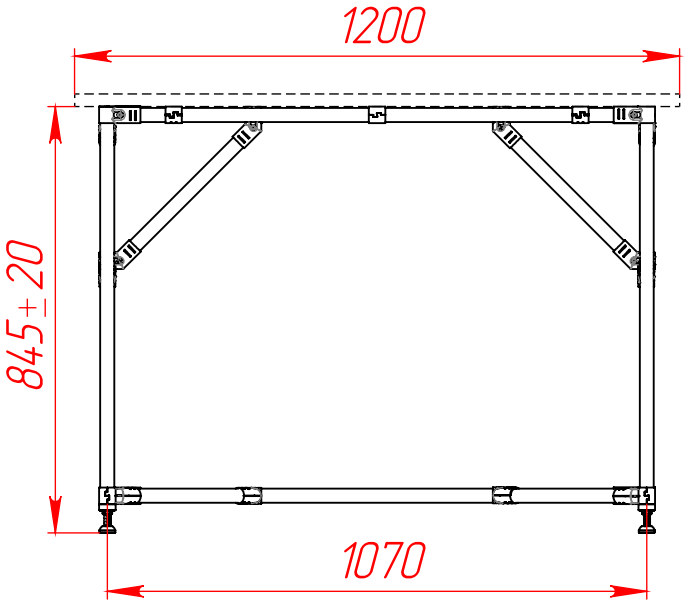

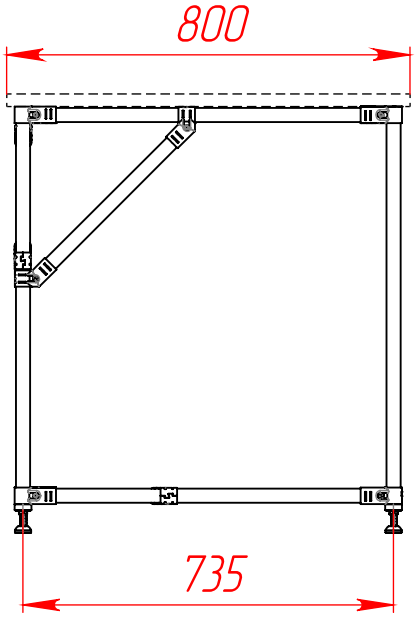

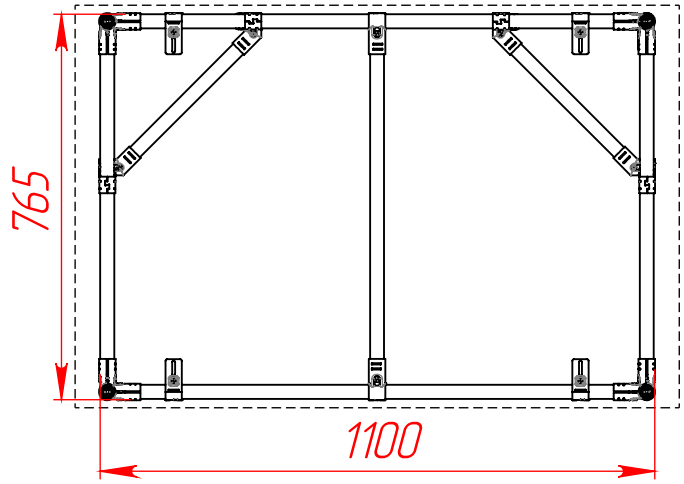

					RSI-WSF-1200x800		
Изм.	Лист	№ докум.	Подп.	Дата	Каркас рабочего места 1200x800 мм	Лит.	Масса	Масштаб
Разраб.							6.11	1:15
Пров.								
Т. контр.						Лист 1	Листов 1	
Н. контр.						www.rsi-llc.ru	
Утв.							

Перв. примен. | Справ. № | Подп. и дата | Инв. № дубл. | Взам. инв. № | Подп. и дата | Инв. № подл.

Копировал | Формат А4