7003-AL-M12

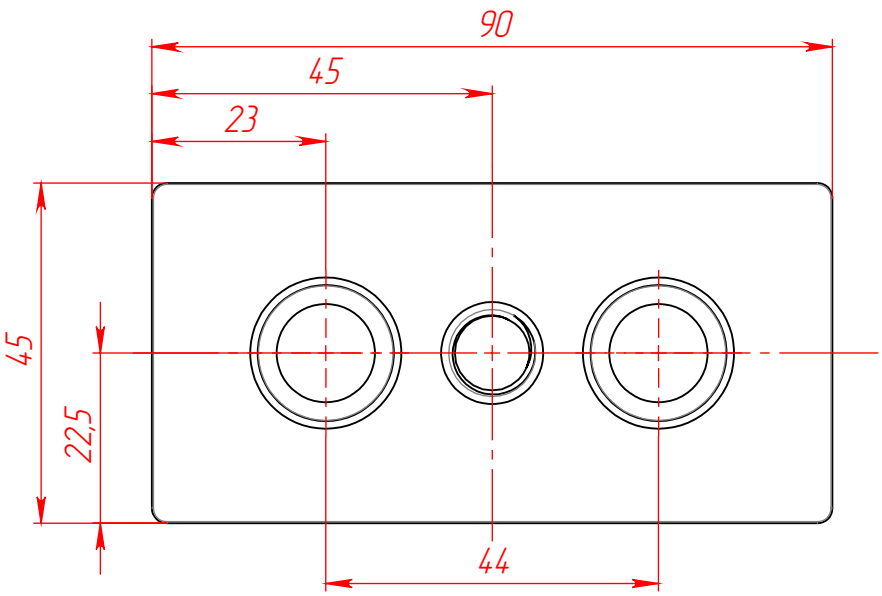

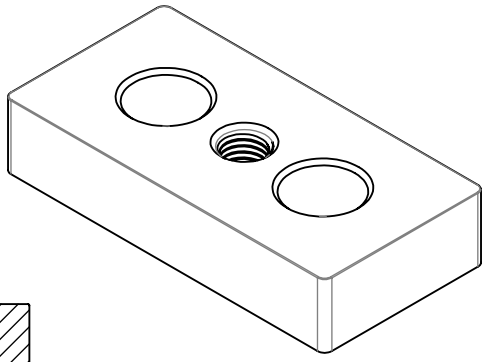

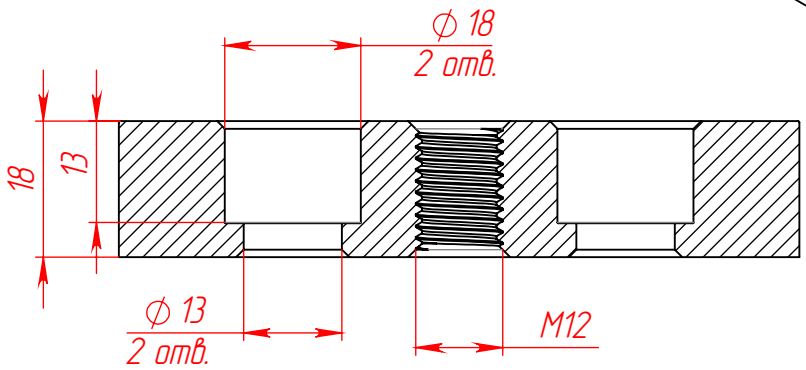

					7003-AL-M12		
Изм.	Лист	№ докум.	Подп.	Дата	Опорная плита алюминиевая M12-45x90	Лит. / Масса / Масштаб	1:1
Разраб.						Лист 1	Листов 2
Пров.							
Т. контр.							
						rsi-llc.ru	
Н. контр.							
Утв.							

Перв. примен. | Справ. № | Подп. и дата | Инв. № дубл. | Взам. инв. № | Подп. и дата | Инв. № подл.

Копировал | Формат А4