9090-2 СБ

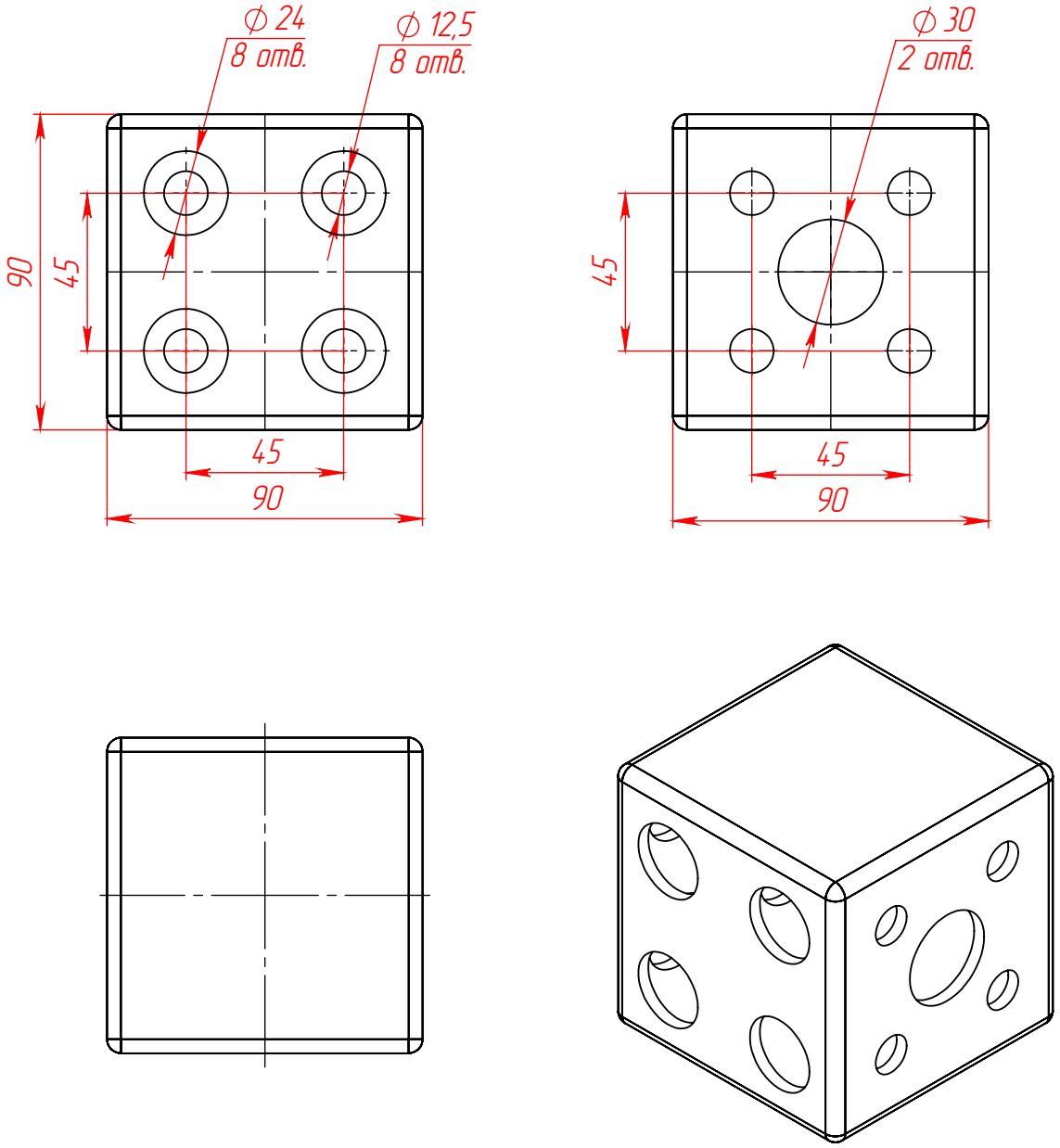

					9090-2 СБ		
Изм.	Лист	№ докум.	Подп.	Дата	Кубический соединитель 90х90 (2 стороны)	Лит.	Масса	Масштаб
Разраб.							1302.82	1:2
Пров.					Сборочный чертеж			
Т. контр.						Лист 1	Листов 1	
Н. контр.						www.rsi-llc.ru		
Утв.								

Перв. примен.

Справ. №

Подп. и дата

Инв. № дубл.

Взам. инв. №

Подп. и дата

Инв. № подл.

Копировал

Формат А4