8116s

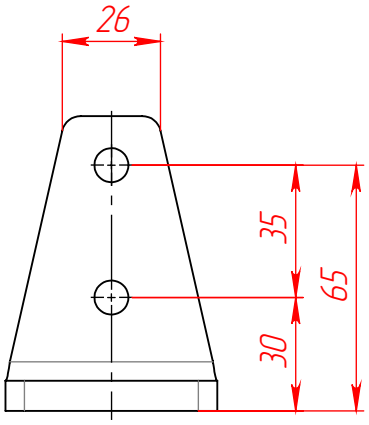

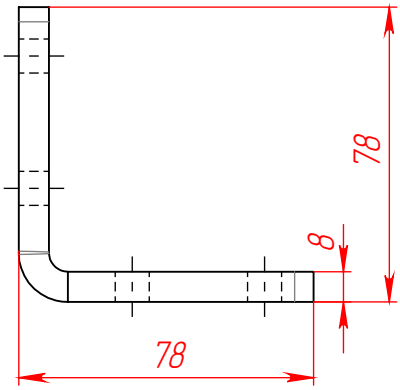

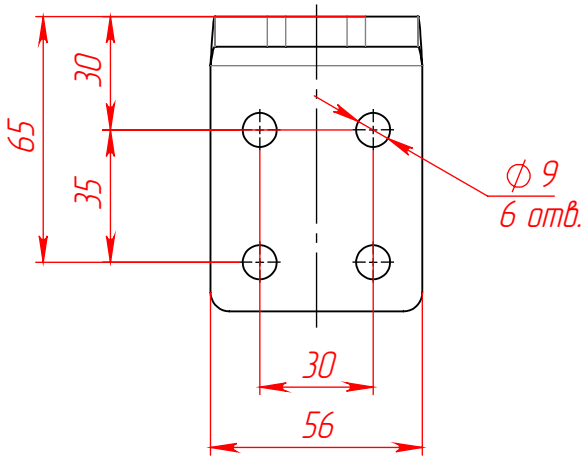

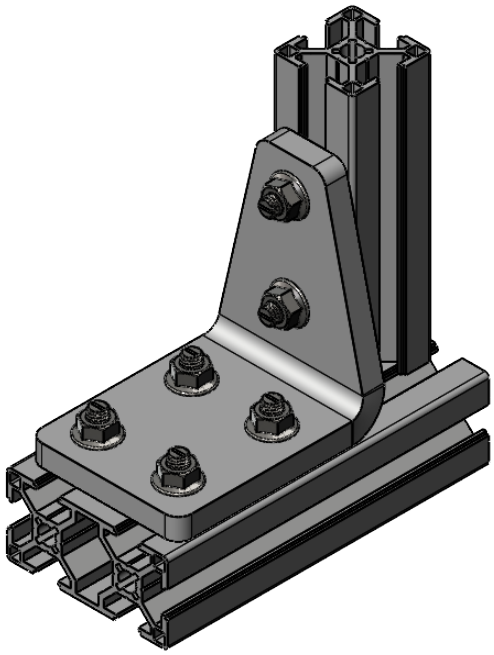

					8116s		
Изм.	Лист	№ докум.	Подп.	Дата	Стальной угловой соединитель 60х80 мм	Лит.	Масса	Масштаб
Разраб.								1:2
Пров.								
Т. контр.						Лист 1	Листов 1	
Н. контр.					www.rsi-llc.ru			
Утв.								

Перв. примен.

Справ. №

Подп. и дата

Инв. № дубл.

Взам. инв. №

Подп. и дата

Инв. № подл.

Копировал

Формат А4