3030-SCD45

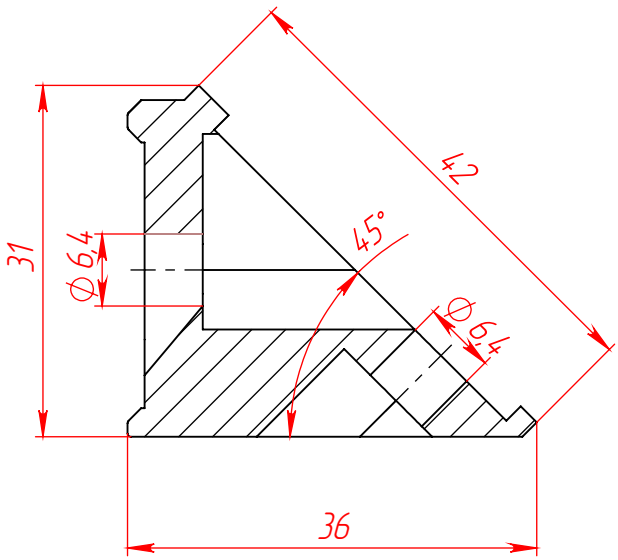

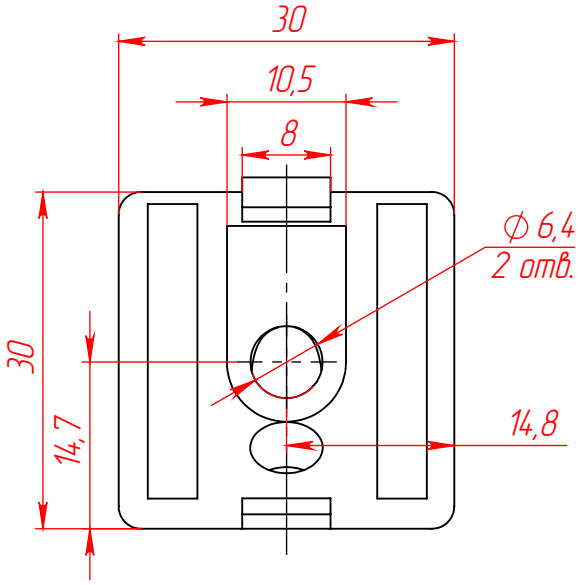

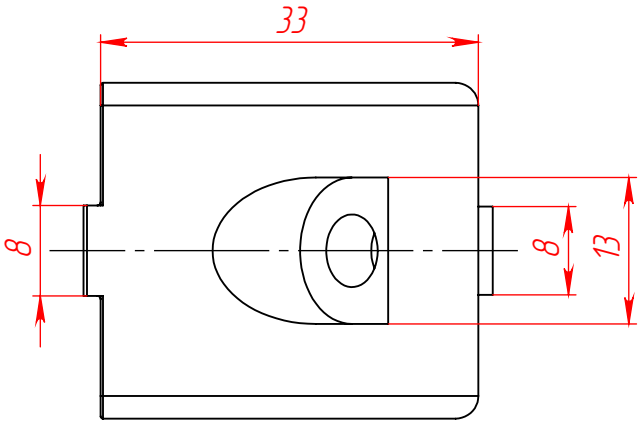

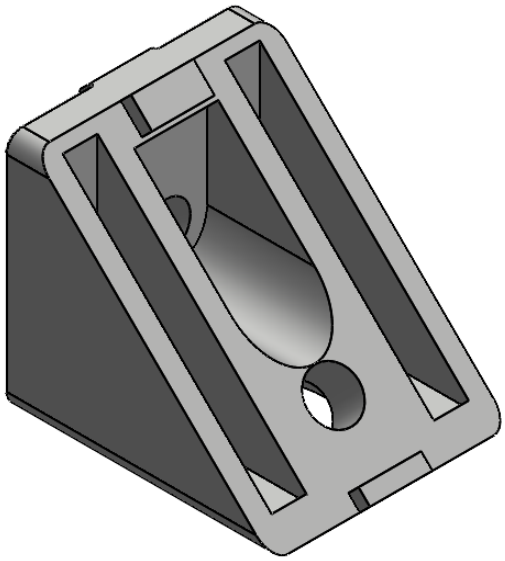

Изм.	Лист	№ докум.	Подп.	Дата	3030-SCD45		
Разраб.					Угловой соединитель 30x30 45 градусов	Лит.	Масса: 0,024 / Масштаб: 1:5:1
Пров.						Лист 1	Листов 1
Т. контр.						www.rsi-llc.ru	
Н. контр.							
Утв.							

Перв. примен. | Справ. № | Подп. и дата | Инв. № дубл. | Взам. инв. № | Подп. и дата | Инв. № подл.

Копировал | Формат А4