7973

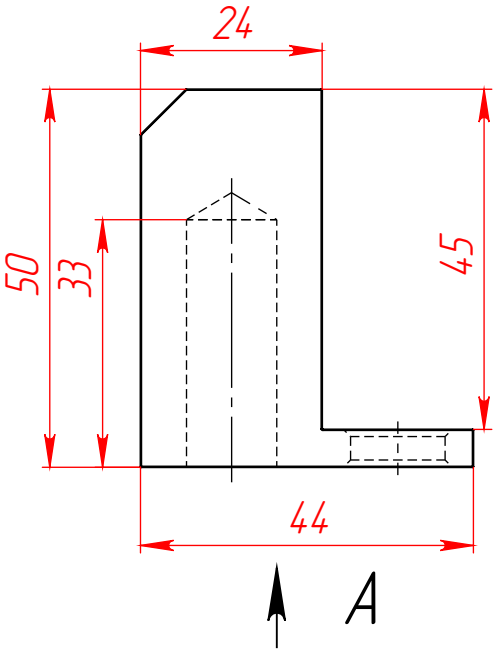

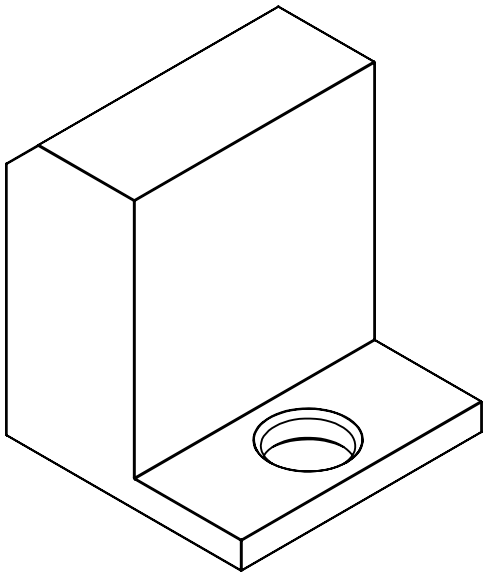

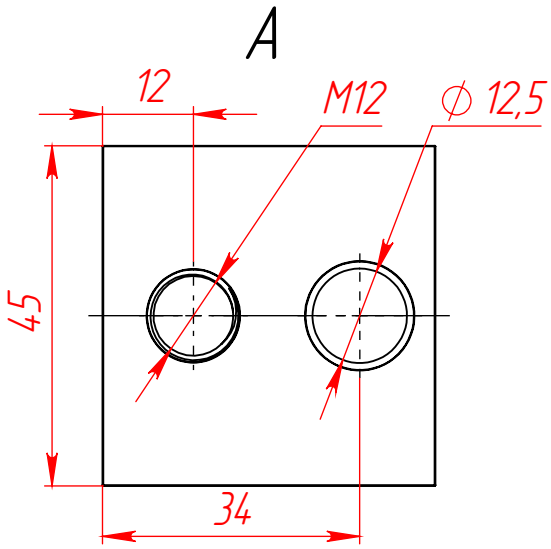

					7973		
Изм.	Лист	№ докум.	Подп.	Дата	Плита опорная торцевая алюминиевая М12-45х45	Лит.	Масса: 0,143 / Масштаб: 1:1
Разраб.						Лист 1	Листов 1
Пров.							
Т. контр.							
						www.rsi-llc.ru	
Н. контр.							
Утв.							

Перв. примен.

Справ. №

Подп. и дата

Инв. № дубл.

Взам. инв. №

Подп. и дата

Инв. № подл.

Копировал

Формат А4